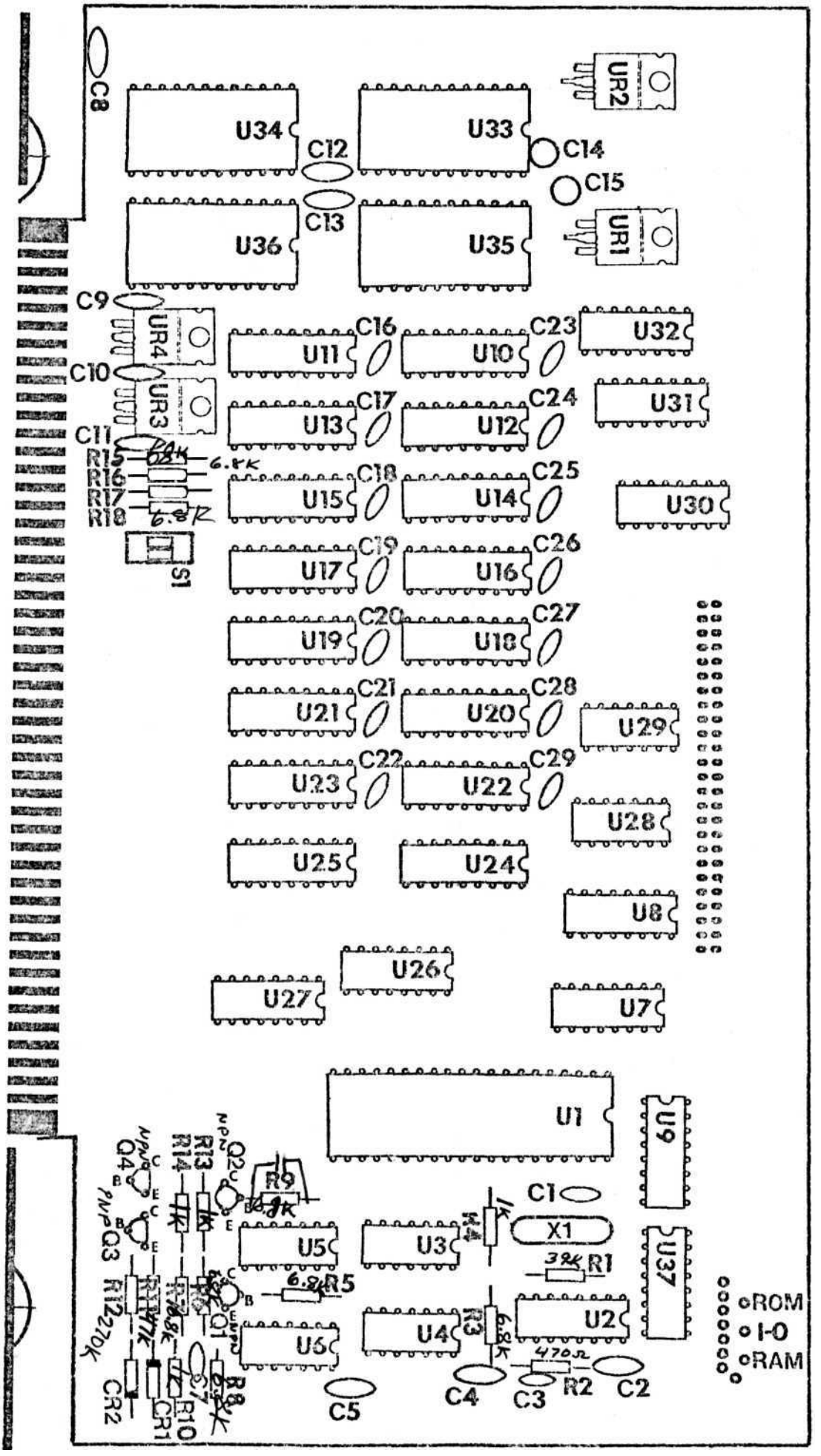
C8
U34
U33
C12
C14
C15
UR2
C13
U36
U35
UR1
C9
UR4
C10
UR3
C11
R15
R16
R17
R18
6.8K
6.8K
S1
U11
C16
U10
C23
U32
U13
C17
U12
C24
U31
U15
C18
U14
C25
U30
U17
C19
U16
C26
U19
C20
U18
C27
U21
C21
U20
C28
U29
U23
C22
U22
C29
U28
U25
U24
U8
U26
U27
U7
U1
U9
Q4
NPN
PNP
Q3
R12
27K
R13
R14
1K
1K
Q2
NPN
R9
6.8K
U5
U3
R4
1K
C1
X1
3.9K
R1
U37
6.8K
R5
Q1
U6
U4
R3
6.8K
U2
470Ω
R2
C2
C4
C3
C5
CR2
R10
CR1
R8
ROM
I-O
RAM